Model No.UV001G 380MM CORDLESS SCARIFIER

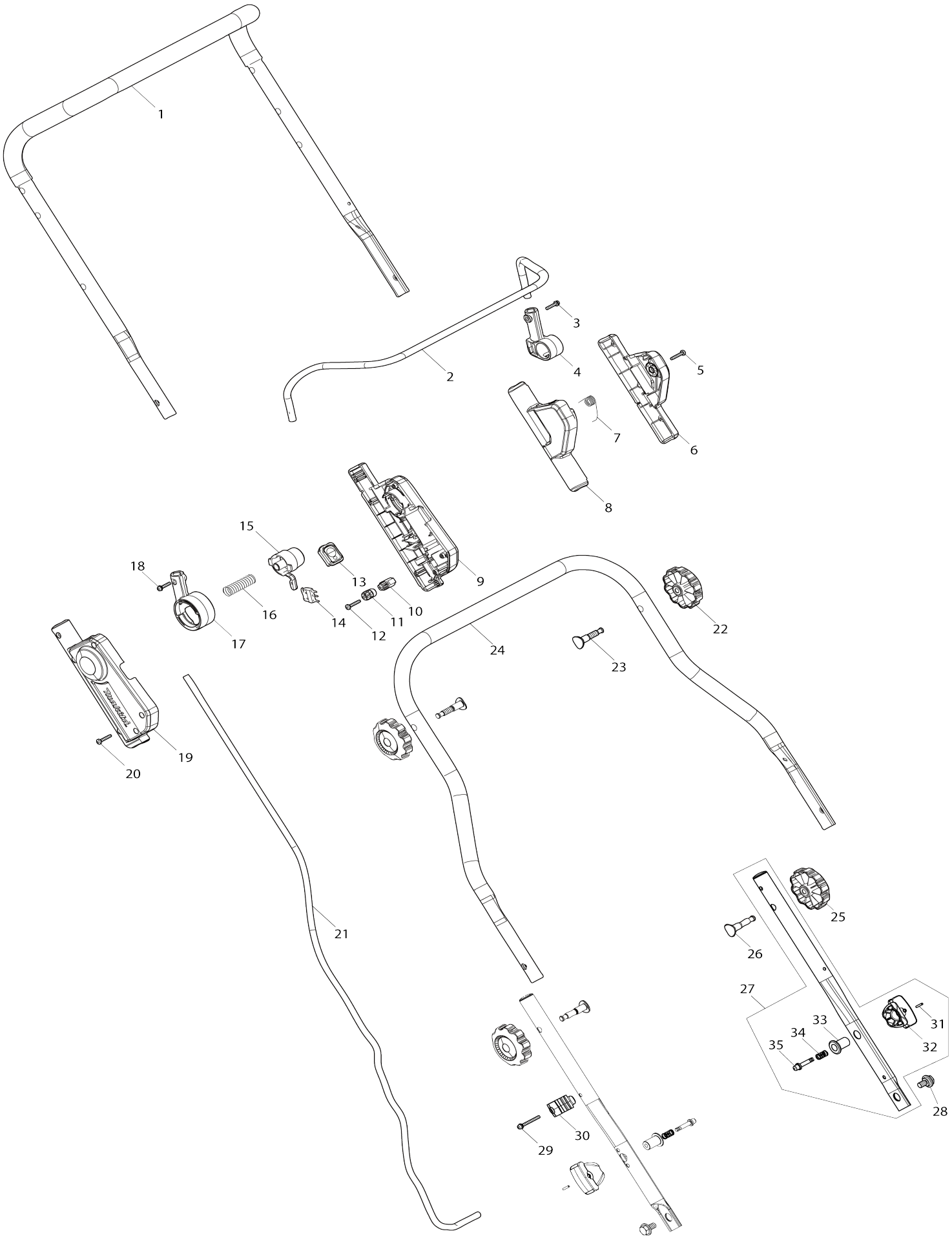

Model No.UV001G 380MM CORDLESS SCARIFIER

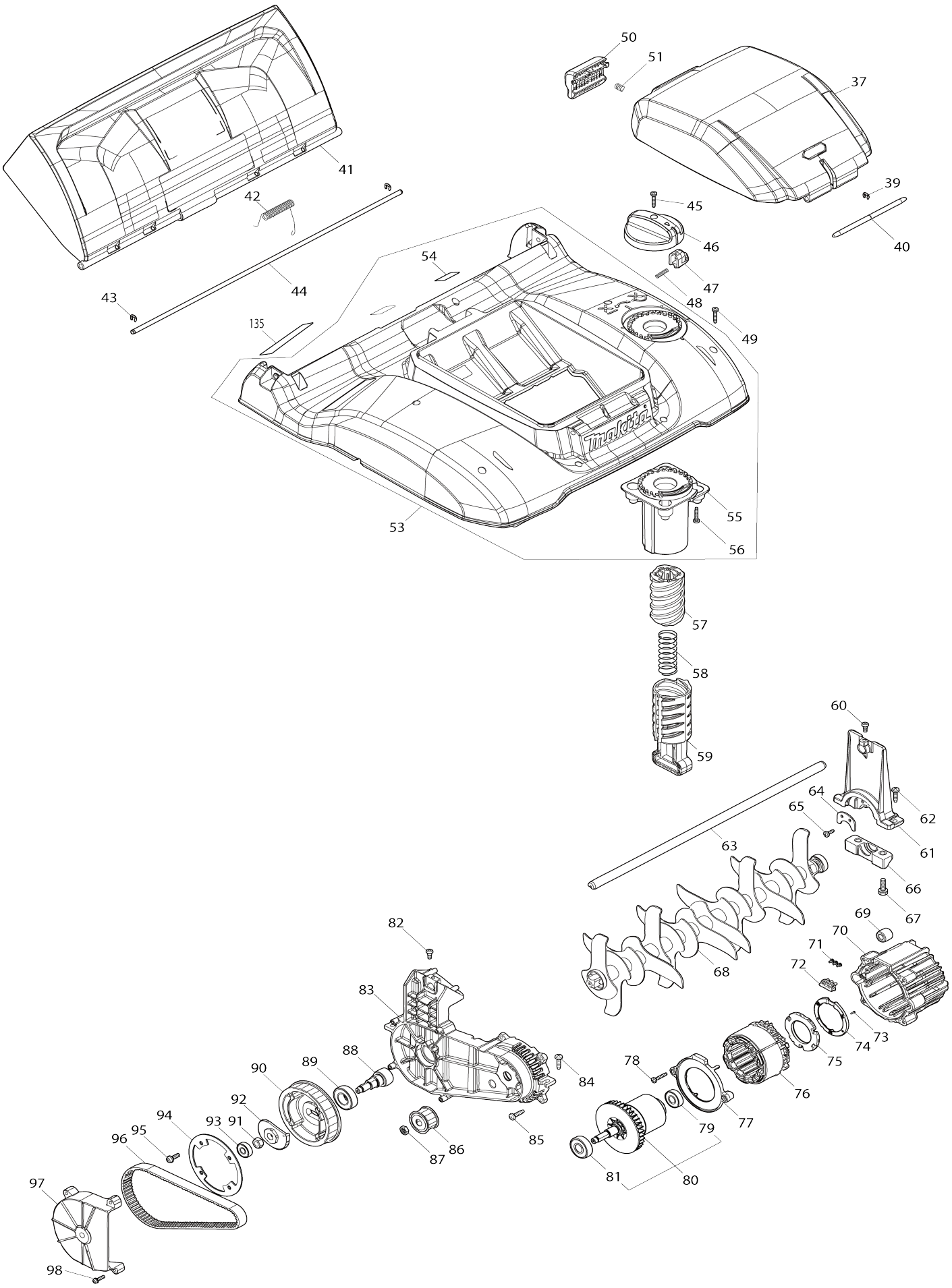

Model No.UV001G 380MM CORDLESS SCARIFIER

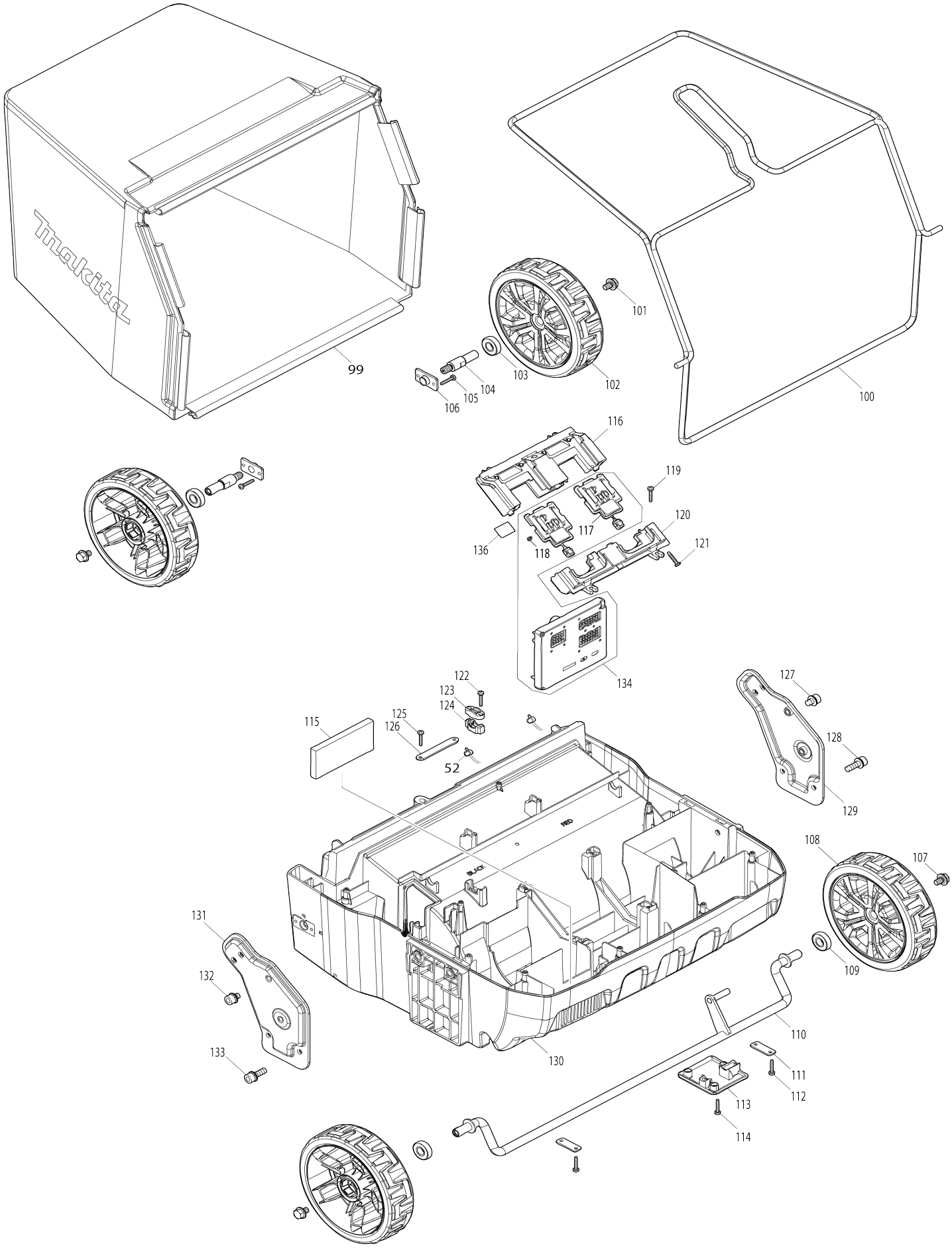

Model No.UV001G 380MM CORDLESS SCARIFIER

Artikel-Nr.	Teile-Nr.	Beschreibung	Austauschbarkeit	Anzahl	Neu/Alt	Notiz 1	Notiz 2
001	327871-3	Handgriff oben		1			
002	327424-8	Schalthebel		1			
003	911138-5	Flachkopfschraube M4X20 WR		1			
004	459863-5	Schalthebelstütze L		1			
005	266424-2	Bindekopf-Blechschraube 4X20		4			
006	183U21-4	Hebelkasten Set		1			
006		INC. 8					
007	232575-3	Torsionsfeder 12		1			
008	183U21-4	Hebelkasten Set		1			
008		INC. 6					
009	1830B2-6	SWITCH BOX SET		1			
C10	8044A1-9	Hinweisaufkleber		1			
009		INC. 19					
010	687051-6	Kabelklemme		1			
011	687123-7	Kabelklemme		1			
012	266424-2	Bindekopf-Blechschraube 4X20		2			
013	140X08-7	Schaltkreis komplett		1			
014	632T11-3	Schaltereinheit		1			
015	459857-0	Verriegelungsknopf		1			
016	231227-3	Druckfeder 15		1			
017	459856-2	Schalthebelstütze R		1			
018	911138-5	Flachkopfschraube M4X20 WR		1			
019	1830B2-6	SWITCH BOX SET		1			
C10	8044A1-9	Hinweisaufkleber		1			
019		INC. 9					
020	266424-2	Bindekopf-Blechschraube 4X20		6			
021	699226-5	Stromversorgungskabeleinheit		1			
022	265C06-5	Rändelmutter M8		2			
023	265C08-1	Flachkopfschraube M8X50		2			
024	327C02-2	Handgriff mittel		1			
025	265C06-5	Rändelmutter M8		2			
026	265C08-1	Flachkopfschraube M8X50		2			
027	122E95-4	Untere Handgriffbaugruppe		2			
027		INC. 31-35					
028	265C07-3	Innensechskantkopf-Passschraube M8		2			
029	911163-6	Flachkopfschraube M4X35 WR		1			
030	413944-9	Klemme		1			
C10	931102-0	Sechskantmutter M4		1			
031	258004-8	Federstift 2.5-16		1			
032	413943-1	Knopf		1			
033	327877-1	Verriegelungshalter		1			
034	234121-8	Druckfeder 8		1			
035	327876-3	Arretierstift		1			
037	137022-8	BATTERY COVER ASSEMBLY		1			
C10	8025F3-0	XGT-Logo-Aufkleber		1			
039	961018-5	Anschlagring (EXT) E-5		3			
040	327209-2	Stange 6		1			

041	141R98-7	Hintere Klappe komplett		1			
C10	8071A2-8	CAUTION LABEL		1			
042	232806-0	Torsionsfeder 8		1			
043	961018-5	Anschlagring (EXT) E-5		2			
044	256A39-9	Stange 6		1			
045	266424-2	Bindekopf-Blechschraube 4X20		1			
046	413R80-9	Einstellrad 75		1			
047	413R81-7	Verriegelungsknopf		1			
048	234003-4	Druckfeder 5		1			
049	266424-2	Bindekopf-Blechschraube 4X20		9			
050	413B03-1	Verriegelungshebel		1			
051	231037-8	Druckfeder 7		1			
052	620M29-4	LED-Schaltung		1			
053	122E94-6	Verkleidungsbaugruppe		1			
053		INC. 54-56					
054	8031N0-1	Hinweisaufkleber		2			
055	413R72-8	Halter		1			
056	266424-2	Bindekopf-Blechschraube 4X20		4			
057	413R79-4	Justierschraube		1			
058	232385-8	Druckfeder 23		1			
059	413R71-0	Einstellschraubenhalter		1			
060	251306-1	Flachkopf-Schulterschraube M5X 12		1			
061	312E25-5	Wellenhalter		1			
062	266021-4	Bindekopf-Blechschraube 5X20		2			
063	327C01-4	Schaft 12		1			
064	347B58-3	Lagerhalter		1			
065	266026-4	Bindekopf-Blechschraube 4X12		2			
066	413R76-0	Messer-Unterhalterung		1			
067	921331-3	Sechskantschraube M6X20 W		2			
068	1913J5-0	Vertikalschneider-Set		1			
069	688163-8	Leitungsfilter		1			
070	459143-9	Motorgehäuse		1			
071	652031-1	Flachkopfschraube M3X6		3			
072	632R64-0	Leitende einheit		1			
073	266490-9	Zylinderschraube 2X6		3			
074	687B69-9	Stopper		1			
075	620H75-7	Controller B		1			
076	629C28-3	Stator		1			
077	413R69-7	Prallplatte		1			
078	266424-2	Bindekopf-Blechschraube 4X20		2			
079	210141-6	Kugellager 6000DDW		1	*		
079-1	210332-9	BALL BEARING 6000DDW	O	1			
080	519823-0	ROTOR ASS'Y		1	*		
080		INC 79,81			*		
080-1	519823-0	ROTOR ASS'Y	O	1			
080-1		INC 79,81					
081	210195-3	Kugellager 6201DDW		1			
082	251306-1	Flachkopf-Schulterschraube M5X 12		1			
083	312E24-7	Riemenscheibenhalter		1			
084	266021-4	Bindekopf-Blechschraube 5X20		3			

085	266021-4	Bindekopf-Blechschraube 5X20		4			
086	222204-6	Riemenscheibe 20		1			
087	252154-1	Sechskantmutter M8-13		1			
088	327B97-9	Schaft 17		1			
089	210126-2	Kugellager 6003LLU		1			
090	222205-4	Riemenscheibe 60		1			
091	931503-2	Sechskantmutter M10		1			
092	313474-9	Exzenterscheibe		1			
093	210044-4	Kugellager 608DDW		1			
094	347B45-2	Riemenscheibenplatte 30		1			
095	911223-4	Flachkopfschraube M5X16 WR		2			
096	225108-1	Zahnriemen 15-525		1			
097	413R75-2	Lagerdeckel		1			
098	911128-8	Flachkopfschraube M4X16 WR		4			
099	162C50-2	Grasfangkorb		1			
100	162C49-7	Grasfangbügel		1			
101	265324-3	Flansch-Sechskantschraube M8X 12		2			
102	141E34-5	Rad 180 komplett		2			
103	210216-1	Kugellager 6001DDW		2			
104	327B98-7	Hintere Welle		2			
105	266424-2	Bindekopf-Blechschraube 4X20		4			
106	313475-7	Hinterer Wellenhalter		2			
107	265324-3	Flansch-Sechskantschraube M8X 12		2			
108	141E34-5	Rad 180 komplett		2			
109	210216-1	Kugellager 6001DDW		2			
110	162C48-9	Frontwelle		1			
111	347869-4	Platte		2			
112	266424-2	Bindekopf-Blechschraube 4X20		4			
113	413R70-2	Unterabdeckung		1			
114	266424-2	Bindekopf-Blechschraube 4X20		3			
115	422A35-1	Schaumstoff		1			
116	183X12-3	TERMINAL HOUSING SET		1			
C10	263005-3	Gummistift 6		4			
116		INC. 120					
117	632T08-2	Klemmeneinheit		2			
118	652031-1	Flachkopfschraube M3X6		4			
119	266424-2	Bindekopf-Blechschraube 4X20		4			
120	183X12-3	TERMINAL HOUSING SET		1			
C10	263005-3	Gummistift 6		4			
120		INC. 116					
121	266424-2	Bindekopf-Blechschraube 4X20		3			
122	266424-2	Bindekopf-Blechschraube 4X20		2			
123	687123-7	Kabelklemme		1			
124	687051-6	Kabelklemme		1			
125	266424-2	Bindekopf-Blechschraube 4X20		2			
126	347B46-0	Platte		1			
127	922413-4	Innensechskantkopfschraube M 8X12 WR		1			
128	922443-5	Innensechskantkopfschraube M 8X25 WR		2			
129	347B42-8	Handgriffhalterung L		1			

130	413R65-5	Deck		1			
131	347B41-0	Handgriffhalterung R		1			
132	922413-4	Innensechskantkopfschraube M 8X12 WR		1			
133	922443-5	Innensechskantkopfschraube M 8X25 WR		2			
134	539269-4	CONTROLLER ASS'Y		1			
134		INC. 117,118					
135	8141G7-3	UV001G NAME PLATE		1			
136	8141G9-9	UV001G SERIAL NO. LABEL		1			
A01	1913J7-6	Mähmesser-Set		1			
C10	232807-8	TORSION SPRING 9		22			
A02	782223-9	Ringschlüssel 10		1			
A03	412393-7	Kontaktschutzkappe		2			
A04	***DC40RB	DC40RB TWO PORT FAST CHARGER		1			
A04		COMPO-PARTS					
A05	191B26-6	Akku BL4040 Set		2			

Bitte geben Sie bei Ihrer Bestellung die Teile-Nr. an. Druckdatum 12/18/2024